F 015 600 2JA
Stand ~~06-07~~
Issue 06-10-31

Fig./Abb. 1

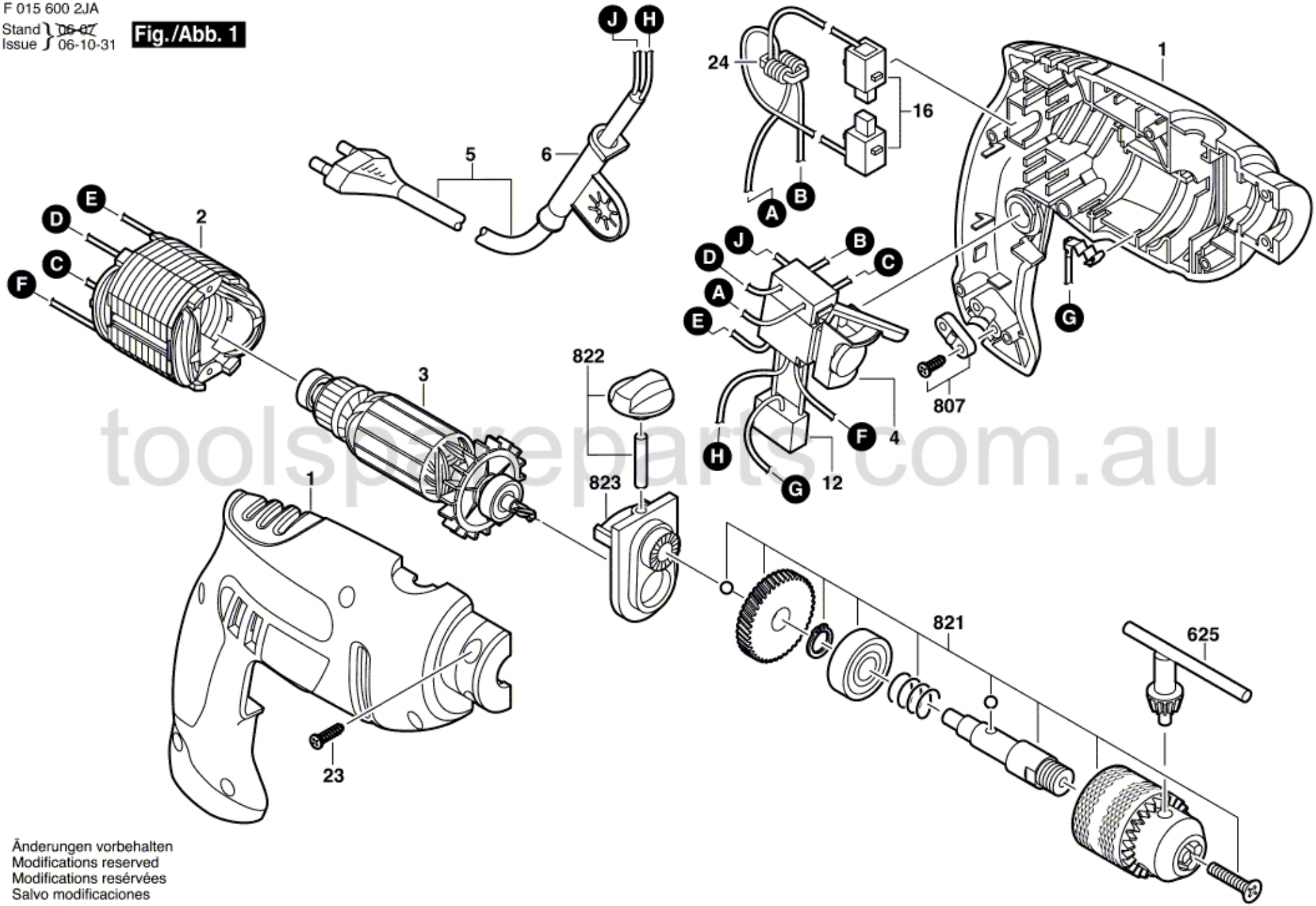

toolspareparts.com.au

Änderungen vorbehalten
Modifications reserved
Modifications resérvées
Salvo modificaciones